SOLUCIONES DE PESAJE Y
EQUIPOS PARA ALIMENTOS

CODIFICADORA MANUAL

Ref: COD

MANUAL DE USUARIO

Manual de instrucciones

Gracias por comprar nuestro producto. Lea detenidamente todas las instrucciones de funcionamiento antes de usar.

RECOMENDACIONES:

1. Evitando cualquier exposición al calor o frío extremo, su equipo funciona mejor cuando se opera a temperatura ambiente normal. Siempre permita que su equipo se aclimate a la temperatura ambiente normal durante al menos una hora antes de usarlo.

2. Mantenga su equipo en un ambiente limpio. El polvo, la suciedad, la humedad, las vibraciones, las corrientes de aire y una distancia cercana a otros equipos electrónicos pueden causar un efecto adverso en la confiabilidad y precisión de su báscula.

3. Manéjelo con cuidado. Evite las vibraciones y no lo deje caer.

4. Úselo sobre una superficie plana y dura.

GUÍA DE SEGURIDAD

Para un buen rendimiento y un trabajo óptimo de su equipo, tenga cuidado durante la operación y el mantenimiento diarios. Tenga en cuenta las siguientes instrucciones:

• NO use su equipo en momentos de truenos o lluvia.

• NO intente reparar la maquina usted mismo. Póngase en contacto con su representante local.

• Evitar temperaturas extremas. No coloque la unidad a la luz directa del sol o cerca del aire acondicionado.

• Asegúrese de que la maquina esté colocada sobre una mesa estable y que no esté sujeta a vibraciones.

• Evite lugares donde la humedad pueda conducir a la condensación.

• Evitar el contacto directo con el agua.

• No coloque la unidad cerca de ventanas, puertas o ventiladores que puedan causar resultados inestables debido a las corrientes de aire.

• Mantenga su máquina limpia. No almacene productos sobre la maquina cuando no se use.

Campos de aplicación para la codificadora:
Esta maquinaria es de uso extendido en diversas industrias tales como alimentos y bebidas, productos farmacéuticos, productos de mar, especialidades locales, maquillaje, componentes electrónicos, hardware, ingeniería química, entre otras. Con el uso de esta maquinaria, es posible imprimir caracteres de forma clara y legible en cualquier tipo de material de envasado, a excepción de aquellos que están compuestos por metales.

Características:

1. Esta máquina es particularmente adecuada para su uso en la industria alimentaria, farmacéutica y otras industrias. Gracias al uso de cintas de impresión térmica en lugar de tinta de impresión convencional, se garantiza un alto nivel de higiene y limpieza tanto en las manos como en la propia máquina. Además, esta tecnología de impresión proporciona una impresión clara y precisa en cualquier material de envasado, lo que la hace una herramienta valiosa en la producción y etiquetado de productos.

2. La claridad de los caracteres impresos es notable gracias al uso de cintas de impresión térmica, lo que elimina la necesidad de secado y asegura una impresión nítida y precisa.

3. Esta máquina es adecuada para imprimir en una amplia variedad de materiales de envasado, incluyendo pero no limitado a OK-PT, PE, OPP, CPP, etiquetas termo retráctiles, papel de aluminio y papel, entre otros.

4. Este equipo dispone de un mecanismo único que permite cambiar fácilmente el tipo de impresión móvil, lo que lo convierte en una herramienta altamente conveniente para su uso en diversas aplicaciones.

5. Este equipo es fácil de manejar gracias a su diseño bien construido y un procesamiento sofisticado, lo que lo convierte en un producto de alta calidad y fácil de manejar

Datos del equipo:

Usos:
Esta máquina puede ser empleada para imprimir una amplia gama de información relevante en la industria, tales como fechas de producción, números de lote, fechas de caducidad, peso, precios, dimensiones, lugares de origen, ingredientes, aditivos, componentes, calidad, números de tarjeta, números de registro, fabricantes y distribuidores, entre otros datos de interés.

Materiales indicados para el proceso de codificación

Este equipo es compatible con una amplia gama de materiales de envasado, como PT, PE, KT, OPP, CPP, papel de aluminio, bolsas de plástico, etiquetas termo retráctiles para botellas de bebidas, películas compuestas de plástico, así como papel encapsulado con plástico, cuero, tela, envases de embalaje, bolsas, artículos de plástico y carcasas de componentes electrónicos, entre otros.

Cintas de impresión térmica

El método de impresión utilizado por esta máquina se basa en el uso de cintas de impresión térmica. Las cintas de impresión tienen un diámetro interno estándar de 1 pulgada (25,4 mm), y pueden alcanzar una anchura máxima de 35 mm, con una longitud de hasta 100 metros. Es posible elegir entre una variedad de cintas de diferentes anchuras y colores para adecuarse a las necesidades particulares de cada usuario.

PARAMETROS TÉCNICOS:

Voltaje (Poder suministrado)	110V/60Hz
Power	50W (5M5-E 100W)
Velocidad	10-60 Hora / min
Temperatura	Max. 200 °C
Área imprimible	35/50x3mm
Peso neto	2.6kg
Peso con empaque	3kg

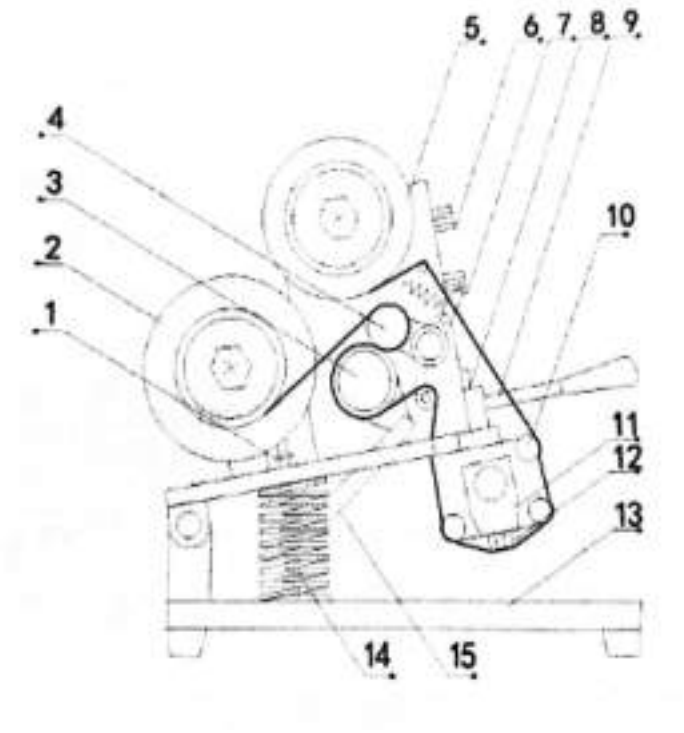

1. La distancia de alimentación de la cinta o la separación de la cinta durante el proceso de impresión.
2. Dispositivo de extracción del rodillo de la cinta.
3. Unidad de alimentación de cinta
4. Eje de tensión para la alimentación de la cinta.
5. Dispositivo de desprendimiento de cinta mediante rodillo
6. Switch para la temperatura
7. Fusible de 1A
8. Interruptor de fuente de alimentación
9. Manija
10. La pieza de soporte de la cinta mediante una clavija
11. Bloque de tipos móviles
12. Bloque de impresión intercambiable
13. Placa base
14. Palanca
15. Resorte de compresión

- Fuente de alimentación
- Switch para temperatura
- Rodillo de desprendimiento de cinta
- Rodillo de alimentación de la cinta
- Dispositivo tensor del eje de alimentación de cinta
- Manija
- Resorte de compresión
- Rodillo de extracción de cinta
- Bloque aislante térmico.
- Bloque de tipos móviles
- Placa base
- Bloque de tipos móviles

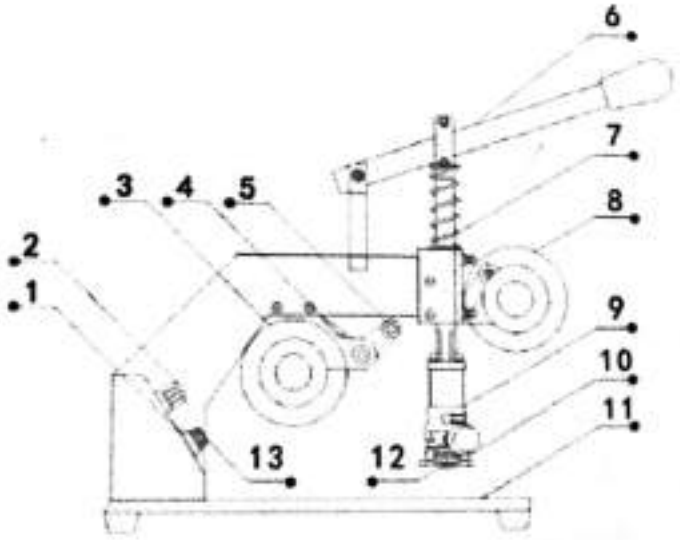

Para cargar la cinta:

1. Afloje la tuerca del rodillo de alimentación de la cinta y retire la placa de vidrio orgánico móvil. Posteriormente, cargue la cinta y enrosque su extremo en el rodillo de retirada correspondiente.

2. Para ajustar la separación entre dos pasos de la cinta, por favor, refiérase a la figura que se muestra a continuación.

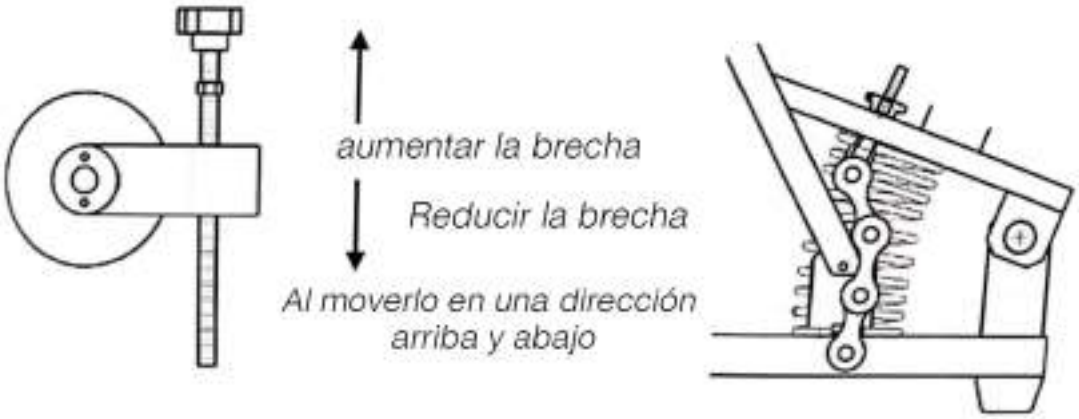

3. Ajustar la temperatura

El uso de un termómetro permite ajustar la temperatura de manera precisa y adecuada para diferentes objetos. Es importante tener en cuenta que, para obtener el efecto de impresión ideal, se requiere establecer diferentes temperaturas correspondientes a los distintos materiales utilizados.

Es necesario tener en cuenta que la máquina de impresión necesita un tiempo de pre-calentamiento de aproximadamente 15 a 20 minutos antes de su uso, para asegurar que la temperatura sea uniforme y estable. De esta manera, se logra una impresión de alta calidad y consistencia en cada uno de los objetos impresos.

Es fundamental tener en cuenta estos aspectos para garantizar el éxito en el proceso de impresión y así obtener productos

4. Cambiar los caracteres a imprimir:

Para retirar el cabezal de impresión de la máquina, se recomienda ejercer una ligera presión hacia el interior de la empuñadura y girarla en un ángulo de 90° para liberarla del gancho correspondiente. De esta forma, se podrá acceder al área de carga de los caracteres de la base de cobre para su posterior colocación.

Es importante destacar que los caracteres de la base de cobre deben presentar una altura uniforme para garantizar una impresión precisa y de alta calidad. Es fundamental evitar el uso de objetos duros que puedan impactar los caracteres de la base de cobre, ya que esto podría causar daños irreversibles y afectar el resultado final de la impresión.

Por lo tanto, se recomienda tener precaución y manipular cuidadosamente los caracteres de la base de cobre para garantizar su correcta colocación en el cabezal de impresión. Con estos cuidados y precauciones se puede asegurar una impresión efectiva y de alta calidad en la máquina.

Problemas comunes y solución

1. Es imprescindible realizar una verificación minuciosa del estado de las piezas móviles de la máquina antes de su puesta en marcha, asegurándose de que se encuentren adecuadamente lubricadas para garantizar un funcionamiento óptimo.

La lubricación adecuada de las piezas móviles es esencial para minimizar el desgaste y la fricción que se producen durante el uso de la máquina, lo que prolonga su vida útil y asegura una operación eficiente.

2. Se debe tener en cuenta que bajo ninguna circunstancia se permite colocar objetos duros debajo del cabezal de impresión, ya que esto puede ocasionar daños irreparables a los caracteres de la base de cobre.

El cuidado y mantenimiento adecuado de la maquinaria de impresión es esencial para asegurar un funcionamiento óptimo y prolongar su vida útil. Por lo tanto, se recomienda evitar cualquier práctica que pueda dañar la integridad de los componentes y piezas de la máquina, especialmente aquellos que son de vital importancia para el proceso de impresión, como lo son los caracteres de la base de cobre.

3. Se debe tener en cuenta que está terminantemente prohibido colocar cualquier objeto duro debajo del cabezal de impresión, a fin de evitar daños a los caracteres de la base de cobre.

El daño a estos componentes puede tener un impacto significativo en la calidad de la impresión, disminuir la eficiencia y precisión de la máquina y aumentar el riesgo de averías y problemas técnicos. Por lo tanto, es esencial cumplir con las medidas de seguridad y precaución necesarias para evitar daños a la maquinaria y asegurar su correcto funcionamiento.

4. Se recomienda encarecidamente evitar el contacto con las zonas calientes de la máquina, incluyendo la zona ubicada debajo del cabezal de impresión, para evitar lesiones por quemaduras o magulladuras.

Es importante tener en cuenta que durante el proceso de impresión, la maquinaria puede alcanzar altas temperaturas, lo que representa un riesgo potencial para la integridad física de los operadores. Por lo tanto, se recomienda manipular la máquina con precaución y seguir las instrucciones de seguridad pertinentes para evitar cualquier tipo de lesión o accidente.

En este sentido, se debe tener especial cuidado al manipular la máquina y evitar cualquier contacto con las partes calientes de la misma, especialmente la zona ubicada debajo del cabezal de impresión. El incumplimiento de estas medidas de precaución puede tener consecuencias graves para la salud del operador, así como para la integridad de la maquinaria.

Solución de problemas:

En caso de presentarse una impresión poco clara, es necesario identificar la causa subyacente del problema. En primer lugar, si la marca de estampación en caliente aparece incolora, es posible que la temperatura utilizada sea demasiado baja, lo que afectaría negativamente la calidad y claridad de la impresión.

Por otro lado, si la presión de impresión utilizada es insuficiente, también se puede observar una impresión poco clara. Asimismo, es posible que la cinta de impresión térmica se encuentre cubierta de aceite o empapada de agua, o que no se ajuste correctamente al material sobre el que se desea imprimir, lo que también puede tener un efecto negativo en la calidad de la impresión.

Además, un bloque de goma desgastado en la base sobre la que se coloca el material puede generar una impresión poco clara, por lo que se recomienda su sustitución o el uso temporal del reverso. Asimismo, la disposición no uniforme de los caracteres de la base de cobre puede tener un impacto negativo en la claridad de la impresión.

Por último, es posible que una instalación incorrecta de la cinta de impresión térmica, tanto en su parte delantera como trasera, o la desviación de la cinta de la pista, puedan generar una impresión poco clara. Por lo tanto, se recomienda revisar cuidadosamente la instalación de la cinta y asegurarse de que se encuentra correctamente colocada y en buen estado.

En conclusión, es fundamental prestar atención a estos factores y tomar las medidas necesarias para garantizar una calidad de impresión óptima. Una impresión clara y nítida es esencial para una comunicación efectiva y profesional, y un correcto mantenimiento y cuidado de la maquinaria de impresión puede ser clave para lograr este objetivo.

Esquema de conexiones

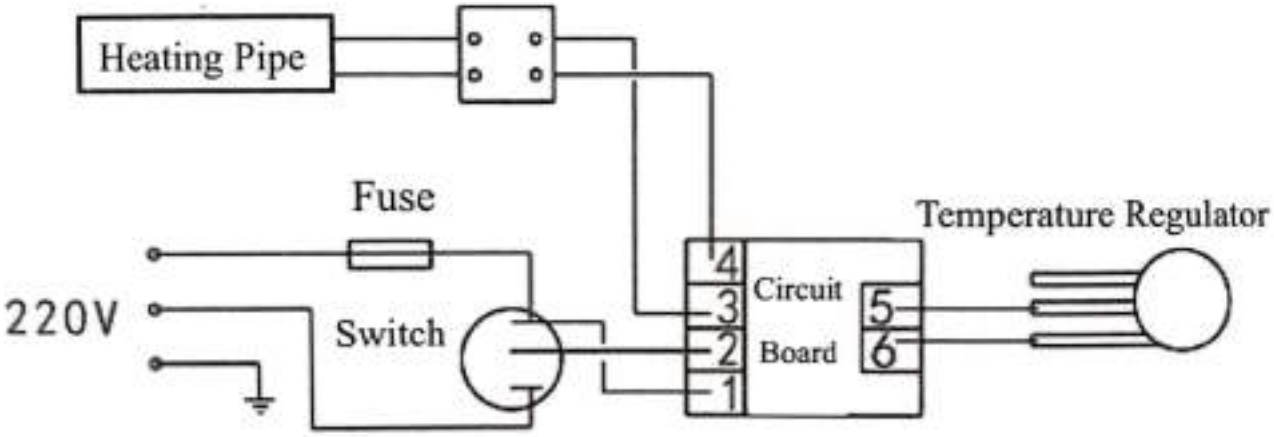

GARANTÍA DEL EQUIPO

Por la compra de cualquier equipo de la marca BBG, usted cuenta con una garantía y respaldo técnico durante DOCE (12) MESES. No incluye Batería, Adaptadores y/o Cables. La cual puede hacer efectiva en el sitio de compra presentando su factura como soporte de compra.

BBG SE COMPROMETE: A reparar el equipo o reponer la pieza defectuosa como garantía, en caso de comprobarse fallas en su fabricación. **BBG NO SE COMPROMETE:** Con la garantía en los siguientes casos:

. Instalación incorrecta
. Las averías producidas por mal instalación de alguno de sus componentes.
. Las averías producidas por cucarachas y sus desechos en las partes electrónicas.
. Golpes o sobre peso que puedan desplazar la celda de carga en los equipos de pesaje electrónico.
. Las averías producidas por roedores o insectos.
. Los daños producidos por desaseo.
. Manipulación indebida por personal no calificado.
. En ningún caso se aceptara la responsabilidad por daños indirectos o lucro.
. Las averías producidas por la instalación en voltajes diferentes de los especificados en la placa de identificación.